令和3年4月1日　現在

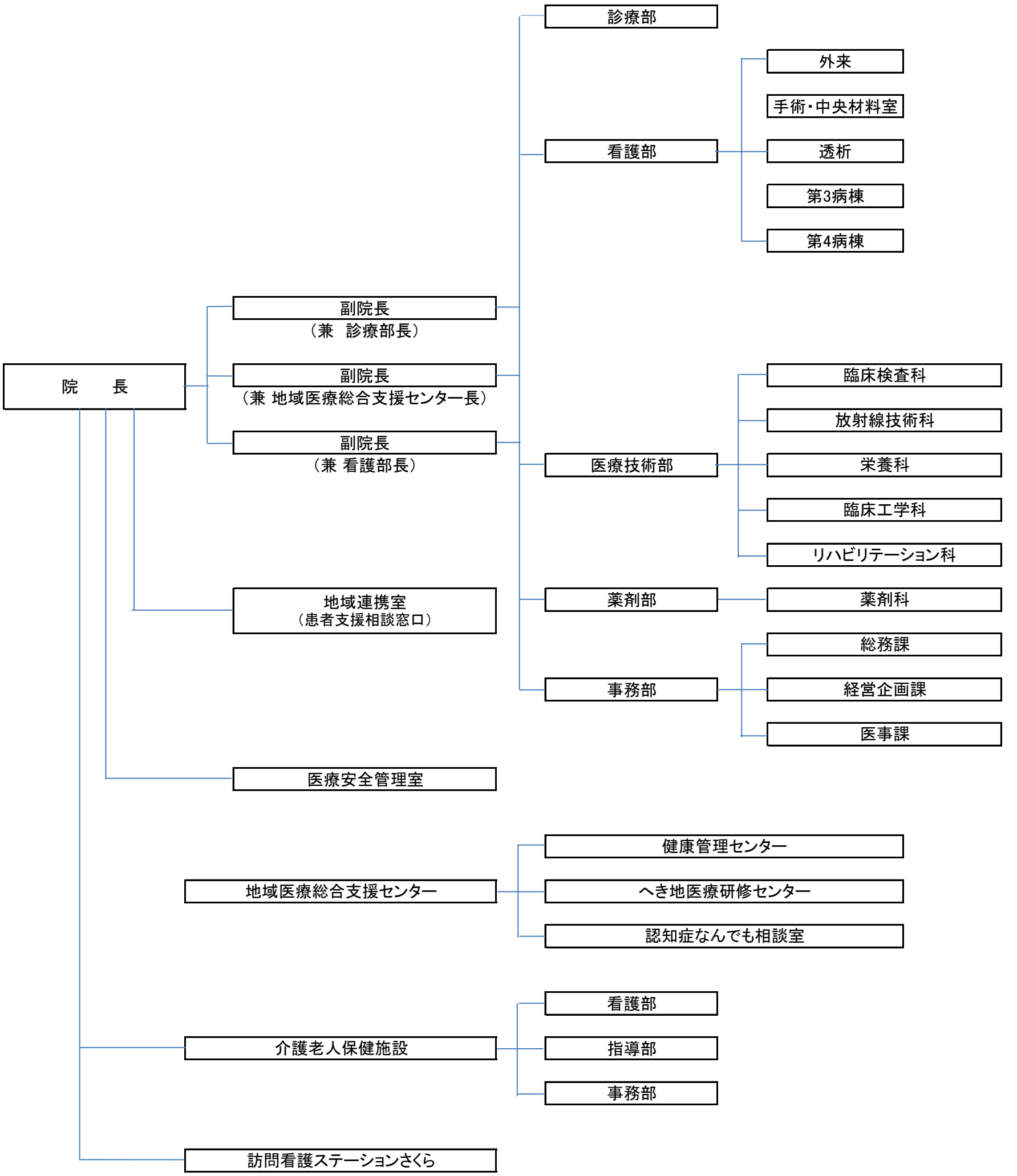
院　　長
副院長
（兼　診療部長）
副院長
（兼 地域医療総合支援センター長）
副院長
（兼 看護部長）
地域連携室
（患者支援相談窓口）
医療安全管理室
診療部
看護部
外来
手術・中央材料室
透析
第3病棟
第4病棟
医療技術部
臨床検査科
放射線技術科
栄養科
臨床工学科
リハビリテーション科
薬剤部
薬剤科
事務部
総務課
経営企画課
医事課
地域医療総合支援センター
健康管理センター
へき地医療研修センター
認知症なんでも相談室
介護老人保健施設
看護部
指導部
事務部
訪問看護ステーションさくら